Հատակագիծ

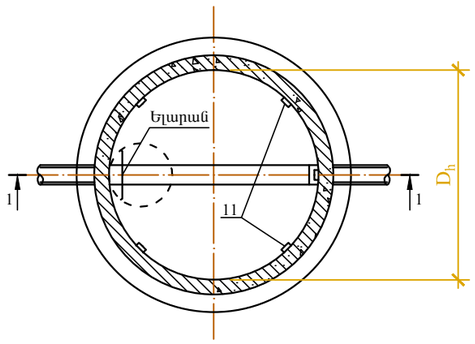

Հանգույց-1

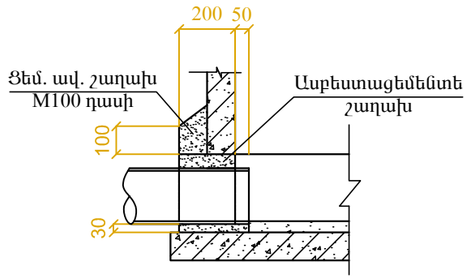

Կտրվածք 2-2

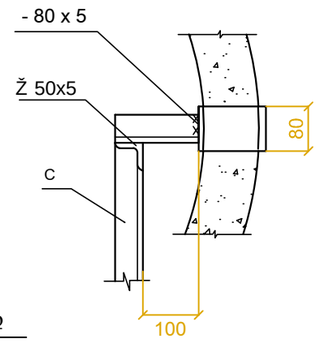

Հանգույց-3

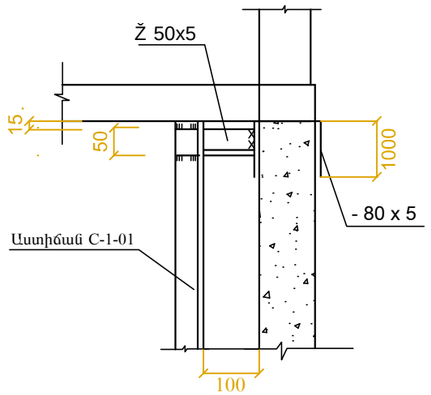

Հանգույց-2

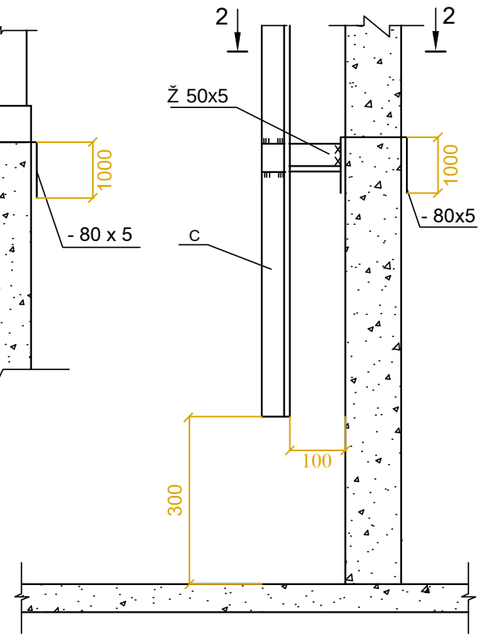

Կտրվածք

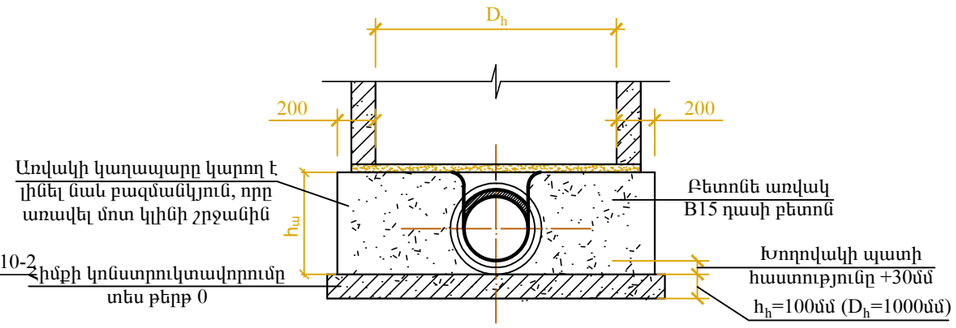

Կտրվածք 1-1

(Չոր ոչ նստվածքային գրունտներում)

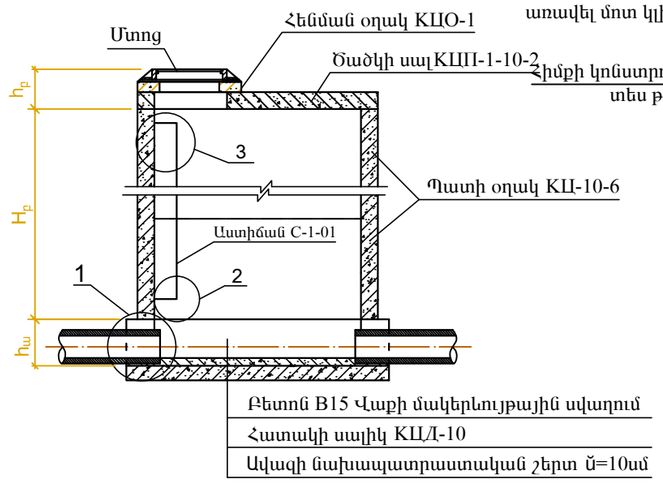

* Բետոնե առվակը իրականացնել B15 դասի բետոնով:
* Հատակի ե/բ սալ ԿՇԴ-10 (ամրանի ծախսը 80կգ/մ^3 , բետոնի ծախսը 0.18մ^3)
* Պատի օղակ ԿՇ-10-9 (ամրանի ծախսը 34.2 կգ/մ^3, բետոնի ծախսը 0.24մ^3)
* Ծածկի սալ ԿՇՊ 1-10-1 (ամրանի ծախսը 77.0 կգ/մ^3, բետոնի ծախսը 0.1մ^3)
* Հենման օղակ ԿՇՕ-1 (ամրանի ծախսը 55.0կգ/մ^3, բետոնի ծախսը 0.02մ^3)
* Ելարանը տեղադրել Ш1-01 տիպի
* Հորերի ընդհանուր թիվը 1 հատ:

Շին. նյութերի ծախսը մեկ հորի համար (D_h=1.0մ, H_p=0.9մ)

№	Անվանում	Չափմ. միավ.	Քանակը	Ծանոթություն
1	Ցեմենտ-ավազե շաղախ δ=20մմ	մ^3	0.3	
2	Պողպատյա միացնող տարրեր	կգ	11.0	
3	Խճի նախապատրաստական շերտ δ=10սմ	մ^3	0.1	

Նոր կառուցվող կոյուղու Դհ-1 դիտահորի մասնագիր

Դիտահորի համարը հատակագծում	Դիտահորի տեսակը ըստ գրունտների պայմանի	Դիտահորի մակնիշը	Դիտահորի ընդհանուր բարձրությունը, մմ	Դիտահորի տրամագիծը D_h, մմ	Առվակի խորությունը h_w, մմ	Բանվորական մասի բարձրությունը H_p, մմ	Հավաքովի տարրերի և շինարարական նյութերի մասնագիր													Եղարան (կգ)
							Հատակ			Բանվ. մաս			Ծածկ		Բկանցք					
								Հավաքովի ե/բ տարրեր սերիա 3.900-3 թողարկ 7										Կափարիչի տեսակը		
							Առվակի բետոնի ծավալը մ^3	ԿՇԼ-10	ԿՇԼ-15	ԿՇ-10-3	ԿՇ-10-6	ԿՇ-10-9	ԿՇՊ1-10-1	ԿՇՊ1-10-2	ԿՇՕ-1	ԿՇՕ-3	ԿՇ-7-3			
1	2	3	4	5	6	7	8	9	10	11	12	13	14	15	16	17	18	19	20	
ԴՀ-1	I	§ ш 1-3	1500	1000	300	900	0.45	1	-	-	-	1	1	-	1	-	-	∫	12.9	
Ընդամենը							0.45	1	-	-	-	1	1	-	1	-	-	1	12.9	

Ծանոթություն

1. Նոր կառուցվող կոյուղու դիտահորի հողային աշխատանքների ծավալները ներառված են կոյուղագծի հողային ծավալներում:

Հորի բկանցք 4.9կՊա ժամանակավոր բեռնվածքի համար

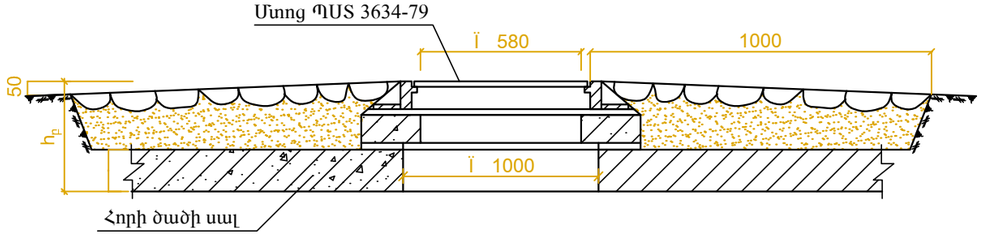

ՏՆՕՐԵՆ	Հ.ՔԵԼԵՋՅԱՆ		ԳԱՅԻ ՊՈՂՈՏԱՅԻ ԵՎ «ՋՐԱՇԽԱՐՀ»-Ի ՀԱՐԵՎԱՆՈՒԹՅԱՄԲ ՏՂԵՂԱԿԱՅՎԱԾ ԱՅԳՈՒ ՎԵՐԱԿԱՆԳՆՄԱՆ ԵՎ ԲԱՐԵԿԱՐԳՄԱՆ ՆԱԽԱԳԻԾ	ՋՋ	
Ն.Գ.Ճ.	Գ.ԲԱԲԱՋԱՆՅԱՆ			ՓՈՒԼ	ԹԵՐԹ	ԹԵՐԹԵՐ
					8	10
			ՋՐԱՄԱՏԱԿԱՐԱՐՈՒՄ ԵՎ ՋՐԱՀԵՌԱՑՈՒՄ	«ԵՃՇՊՀ»		
			Կոյուղու դիտահորի հանգույցներ			